CHARDER MS5900

Kojenecká váha • Návod k použití

Český překlad originálního návodu výrobce • CD-IN-1407 [16255J] • 10/2024



Obsah

I. Význam grafických symbolů na štítku a obalu
II. Autorská práva
III. Bezpečnostní pokyny (včetně elektromagnetické kompatibility)
IV. Instalace
V. Displej a funkce tlačítek
VI. Používání přístroje
VII. Bezdrátové připojení
VIII. Nastavení přístroje
IX. Řešení problémů
X. Technické parametry
XI. Prohlášení o shodě

I. Význam grafických symbolů na štítku a obalu

Upozornění: Před použitím prostudujte průvodní dokumentaci.

Přeškrtnutá popelnice: Oddělený sběr odpadních elektrických a elektronických zařízení podle směrnice 2002/96/ES. Nevyhazujte do komunálního odpadu.

Výrobce: Název a adresa výrobce, rok a země výroby.

Návod k použití: Před instalací a použitím návod pozorně přečtěte a dodržujte jej.

Typ B / BF: Zdravotnický elektrický přístroj s příložnou částí typu B, resp. BF.

REF: Katalogové číslo / model přístroje.

EC REP: Název a adresa zplnomocněného zástupce v Evropské unii.

MD: Zdravotnický prostředek; text označuje kategorii.

LOT: Číslo výrobní šarže.

SN: Sériové číslo přístroje.

UDI: Jedinečný identifikátor zdravotnického prostředku.

e: Ověřovací dílek váhy vyjádřený v jednotkách hmotnosti; slouží ke klasifikaci a ověření měřidla.

CE a čtyřmístné číslo: Shoda s nařízením (EU) 2017/745 o zdravotnických prostředcích; číslo identifikuje oznámený subjekt.

CE M: Shoda se směrnicí 2014/31/EU o vahách s neautomatickou činností (pouze ověřené modely). M = metrologické označení; dvojčíslí = rok ověření a označení; 0122 = identifikace oznámeného subjektu.

III: Váha třídy přesnosti III podle směrnice 2014/31/EU (pouze ověřené modely).

Dovozce / překladatel: Název a adresa dovozce, případně subjektu odpovědného za překlad informací pro použití.

Počítadlo událostí: Počet provedených kalibrací, je-li funkce dostupná.

NCC / FCC: Shoda s požadavky tchajwanského úřadu NCC a americké FCC.

UKCA / M: Shoda s britskými předpisy pro váhy s neautomatickou činností (ověřené modely); značení M, rok a identifikátor 8506.

UKCA: Shoda s příslušnými britskými právními předpisy.

Polarita: Označení polarity napájení.

Poznámka: V případě rozdílů má přednost symbol přímo na přístroji.

II. Autorská práva

© Charder Electronic Co., Ltd. Všechna práva vyhrazena. Tento návod je chráněn mezinárodním autorským právem. Použití jeho obsahu podléhá písemnému souhlasu společnosti Charder Electronic Co., Ltd. (dále „Charder“). Výrobce neodpovídá za škody způsobené nedodržením pokynů v návodu. Vyhrazuje si právo bez předchozího upozornění opravovat tiskové chyby a z důvodu zlepšení kvality měnit vnější provedení přístroje bez souhlasu zákazníka.

Charder Electronic Co., Ltd., No. 103, Guozhong Rd., Dali Dist., Taichung City 41262, Tchaj-wan. Tel.: +886-4-2406 3766; fax: +886-4-2406 5612; www.chardermedical.com; info_cec@charder.com.tw.

III. Bezpečnostní pokyny

A. Obecné informace

Děkujeme, že jste si vybrali zdravotnický přístroj Charder Medical. Je navržen pro jednoduché ovládání. Pokud narazíte na problém, který tento návod neřeší, obraťte se na místního servisního partnera Charder. Před uvedením do provozu si návod pozorně přečtěte a uschovejte jej; obsahuje důležité pokyny k instalaci, používání a údržbě.

Určený účel a klinický přínos

Zdravotnický prostředek je určen k měření tělesné hmotnosti v rozsahu technických parametrů, v souladu s národními předpisy, při odborném použití. Pro účely tohoto návodu označuje výraz „pacient“ kojence nebo batole. Pacient se položí na váživší misku nebo závěsný prvek připevněný k váživší plošině. Výsledky měření mohou zdravotničtí pracovníci použít při diagnostice a sledování potíží souvisejících s hmotností.

Indikací je měření tělesné hmotnosti pacienta; nejsou známy žádné kontraindikace měření hmotnosti.

Určení pacienti a uživatelé

• Pacienti: bez věkového omezení, pokud to dovolují rozměry a maximální váživost přístroje; hmotnost musí být v jeho měřicím rozsahu; pacient se musí na přístroj vejít.

• Uživatel: věk alespoň 20 let; schopnost číst na středoškolské úrovni a rozumět arabským číslicím; základní znalosti hygieny; proškolení v ovládání a přečtení návodu.

• Uživatel musí rozumět jazyku návodu a pokynům na displeji. Nevyžaduje se zvláštní certifikace ani kvalifikace.

Posouzení zbytkových rizik

Všechna předvídatelná rizika byla vyhodnocena jako přijatelná. Nepravděpodobnějším důsledkem nesprávného použití je nepřesné měření nebo nemožnost měření, nikoli bezprostřední fyzické ohrožení pacienta či uživatele. Poměr přínosů a rizik je považován za přijatelný.

Obecné zacházení a bezpečnost

• Před použitím zkontrolujte, zda jsou všechny části správně zajištěné a dotažené.

• Pro přesné měření délky/výšky musí být chodidla, záda a hlava měřené osoby v přímé ose; výška se může během dne měnit.

• Nepoužívejte přístroj vedle zařízení, která mohou způsobovat elektromagnetické nebo jiné rušení.

• Před použitím si přečtěte pokyny k instalaci, provozu a údržbě. Výrobce neodpovídá za škody vzniklé jejich nedodržením.

• Předpokládaná životnost při správném zacházení, servisu a pravidelných kontrolách podle pokynů výrobce je 5 let.

• Nesprávná instalace vede ke ztrátě záruky. Dodržujte povolené okolní teploty.

Údržba, čištění, záruka

Pravidelnou údržbu a kalibraci zajišťuje místní distributor Charder. Doporučuje se pravidelně ověřovat přesnost; četnost závisí na intenzitě používání a stavu přístroje. Povrch čistěte ubrousky na bázi alkoholu.

Záruční doba uvedená výrobcem je 18 měsíců od zakoupení. Doklad o koupi uschovejte. Výrobce nepřebírá odpovědnost za škody způsobené nevhodným skladováním či používáním, nesprávnou instalací nebo uvedením do provozu, přirozeným opotřebením, úpravami, chybnou či nedbalou obsluhou ani chemickými, elektrochemickými nebo elektrickými vlivy, pokud škoda nevznikla nedbalostí společnosti Charder.

Přístroj neobsahuje části určené k údržbě uživatelem. Servis, technické kontroly a opravy smí provádět pouze autorizovaný servisní partner Charder s originálními díly a příslušenstvím. Demontáží přístroje zaniká záruka.

Hlášení závažných nežádoucích příhod: Každou závažnou příhodu související s přístrojem je třeba oznámit výrobci, zástupci v EU (při použití v EU) a příslušnému orgánu členského státu uživatele/pacienta.

B. Elektromagnetická kompatibilita (EMC) – pokyny výrobce

Přístroj je určen pro níže specifikované elektromagnetické prostředí. Zákazník nebo uživatel musí zajistit jeho používání v odpovídajících podmínkách.

Zkouška emisí	Shoda	Pokyny pro elektromagnetické prostředí
RF emise CISPR 11	Skupina 1	RF energii přístroj využívá pouze pro vlastní funkci; emise jsou velmi nízké a rušení okolních zařízení je nepravděpodobné.
RF emise CISPR 11	Třída A	Určeno pro provozy mimo domácnosti a mimo zařízení přímo napojená na nízkonapěťovou síť zásobující obytné budovy.
Harmonické emise IEC 61000-3-2	Třída A	Stejné určené prostředí.
Kolísání napětí / flicker IEC 61000-3-3	Vyhovuje	Stejné určené prostředí.

Zkouška odolnosti	Zkušební a dosažená úroveň	Pokyny
ESD IEC 61000-4-2	±8 kV kontakt; ±2, ±4, ±8, ±15 kV vzduch	Podlahy dřevěné, betonové nebo keramické; u syntetické krytiny relativní vlhkost alespoň 30 %.
Rychlé přechodové jevy IEC 61000-4-4	+2 kV napájecí vedení	Kvalita napájení odpovídající běžnému komerčnímu nebo nemocničnímu prostředí.
Rázové impulzy IEC 61000-4-5	+1 kV mezi vodiči; +2 kV vodič–zem	Běžné komerční/nemocniční napájení.
Poklesy a přerušení IEC 61000-4-11	0 % UT / 0,5 cyklu; 0 % UT / 1 cyklus; 70 % UT (pokles 30 %) / 25 cyklů; 0 % UT / 5 s	Pro nepřetržitý provoz při výpadcích použijte UPS nebo baterii.
Magnetické pole 50/60 Hz IEC 61000-4-8	30 A/m	Úroveň běžná v komerčním či nemocničním prostředí.

Poznámka: UT je střídavé síťové napětí před aplikací zkušební úrovně.

Zkouška RF odolnosti	Zkušební a dosažená úroveň	Doporučení
Vedené RF IEC 61000-4-6	3 Vrms, 150 kHz–80 MHz; 6 V v pásmech ISM 0,15–80 MHz; 80 % AM při 1 kHz	Dodržujte odstup od přenosných a mobilních vysílačů podle výkonu a frekvence.
Vyzařované RF IEC 61000-4-3	3 V/m, 80 MHz–2,7 GHz	$d = 1{,}2\sqrt{P}$ (80–800 MHz); $d = 2{,}3\sqrt{P}$ (800 MHz–2,7 GHz).

P je maximální jmenovitý výstupní výkon vysílače ve wattech (W); d je doporučená vzdálenost v metrech (m). Pro pásmo 150 kHz–80 MHz platí $d = 1{,}2\sqrt{P}$. Intenzity polí pevných RF vysílačů zjištěné elektromagnetickým průzkumem místa mají být pod příslušnou úrovní shody; v blízkosti označených zařízení může docházet k rušení.

Při 80 MHz a 800 MHz se použije vyšší frekvenční pásmo. Doporučení nemusejí platit ve všech situacích, protože šíření elektromagnetických vln ovlivňuje pohlcování a odrazy od staveb, předmětů a osob. Intenzitu polí pevných vysílačů (mobilní a bezdrátové telefony, pozemní radiostanice, amatérské vysílače, AM/FM a TV) nelze přesně teoreticky předpovědět. Při překročení úrovně shody sledujte správnou funkci přístroje a podle potřeby jej přemístěte nebo změňte jeho orientaci. V pásmu 150 kHz–80 MHz mají být intenzity polí nižší než 3 V/m.

Max. výkon vysílače	150 kHz–80 MHz	80–800 MHz	800 MHz–2,7 GHz
0,01 W	0,12 m	0,12 m	0,23 m
0,1 W	0,38 m	0,38 m	0,73 m
1 W	1,2 m	1,2 m	2,3 m
10 W	3,8 m	3,8 m	7,3 m
100 W	12 m	12 m	23 m

Pro neuvedený výkon se vzdálenost vypočte příslušným vzorcem. Při 80 a 800 MHz platí vzdálenost pro vyšší pásmo. Vlivem odrazů a absorpce se skutečné podmínky mohou lišit.

IV. Instalace

A. Montáž výškoměru

Postup montáže je znázorněn ve čtyřech krocích:

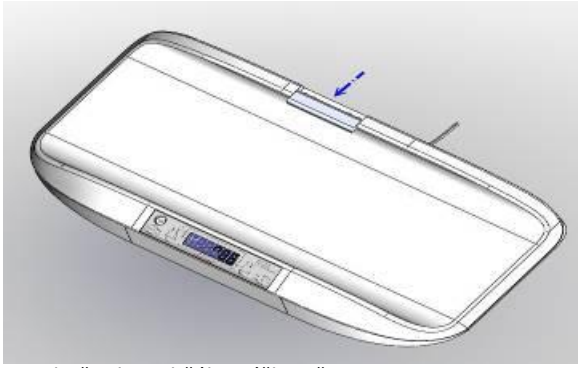

1. Sejměte kryt držáku výškoměru.

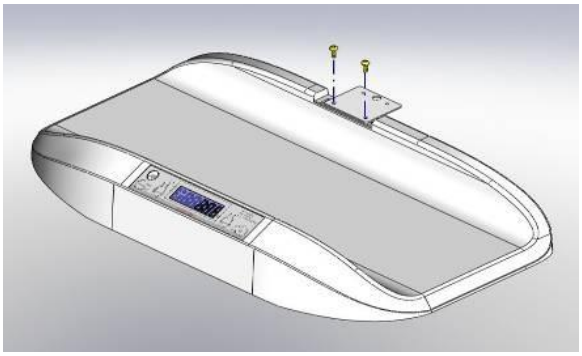

2. Přišroubujte držák dvěma šrouby.

3. Opatrně zasuňte tyč výškoměru do držáku až do zacvaknutí (zobrazen model HM80D).

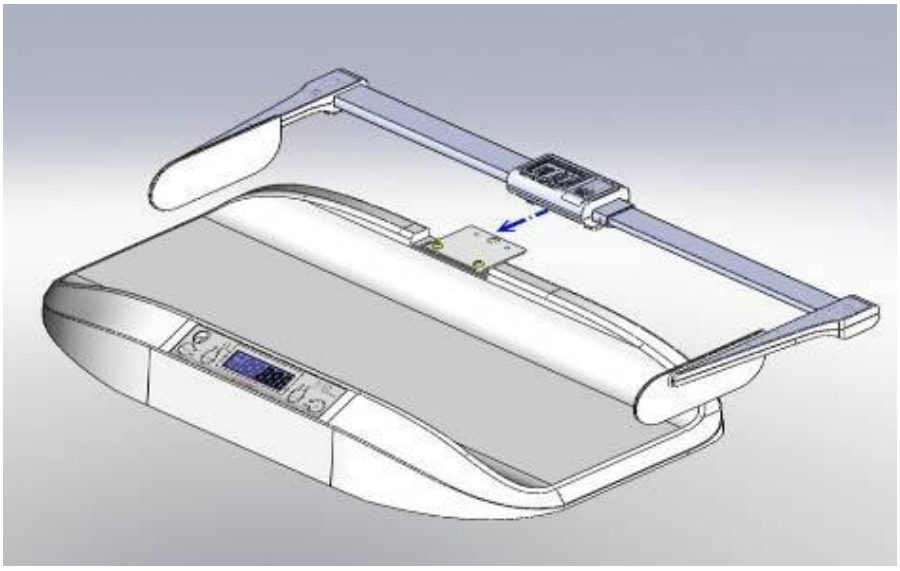

4. Nasaďte kryt držáku. Vyobrazené varianty:

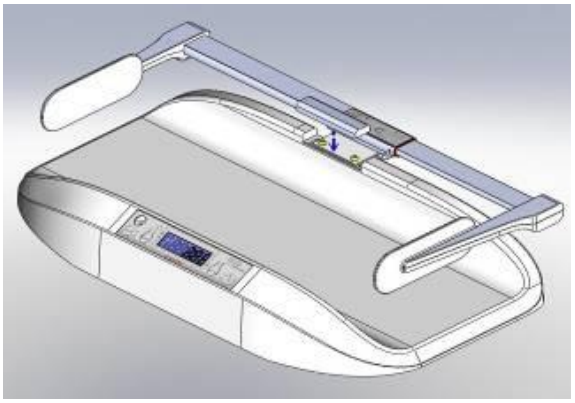

HM80D

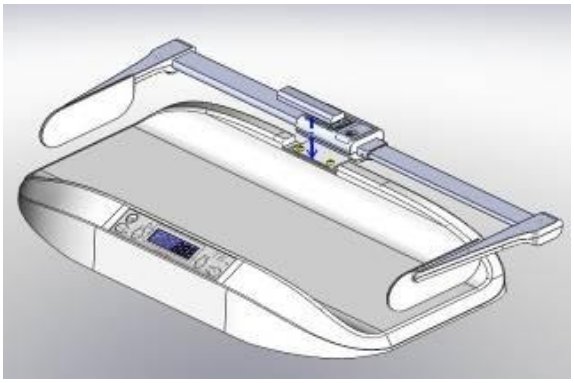

HM80M

B. Vložení baterií

Otevřete kryt baterií a vyjměte bateriový prostor. Vložte 6 alkalických baterií AA 1,5 V podle vyznačené polarity. Pokud se na LCD zobrazí upozornění na nízké napětí „Lo“, baterie vyměňte nebo připojte napájecí adaptér.

C. Napájecí adaptér

Přístroj lze napájet síťovým adaptérem. Nejprve připojte adaptér k přístroji, teprve poté jej zapojte do elektrické sítě.

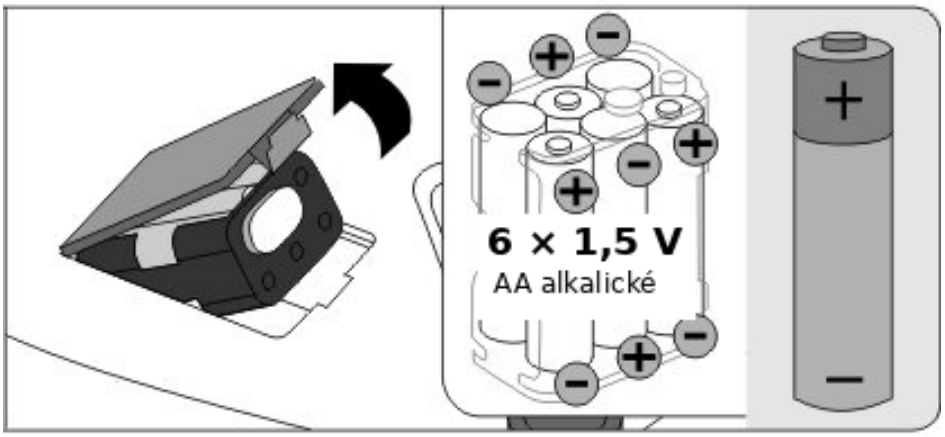

Obrázek: vložení šesti alkalických baterií AA 1,5 V podle vyznačené polarity.

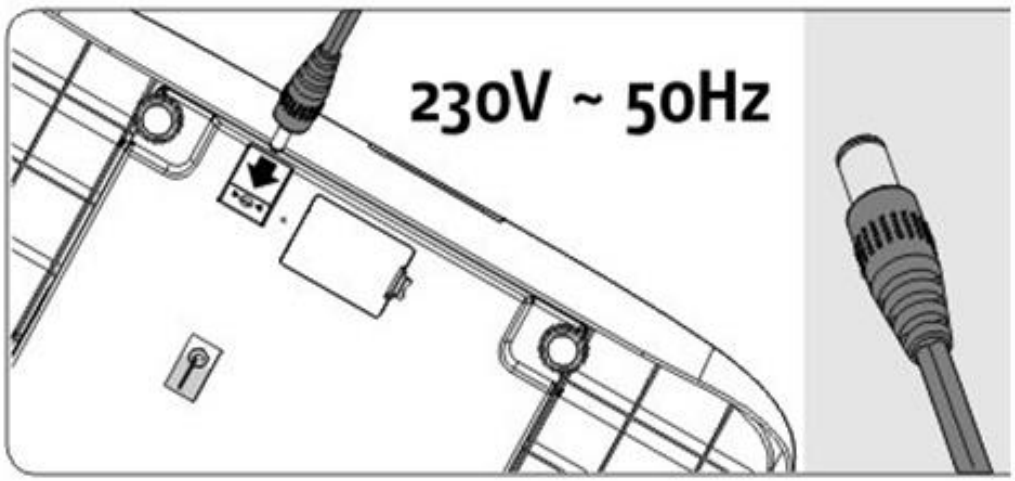

Obrázek: připojení síťového adaptéru; napájení ze sítě 230 V / 50 Hz.

V. Displej a funkce tlačítek

Symboly displeje: stabilní údaj; záporná hmotnost; nulová hodnota.

Hold / Milk Intake (podržení hodnoty / příjem mléka): krátkým stiskem podržíte hmotnost; dalším stiskem se vrátíte do běžného režimu vážení. Podržením tlačítka 3 sekundy aktivujete funkci příjmu mléka.

Memory / Recall (paměť / vyvolání): krátkým stiskem zobrazíte uloženou hmotnost; podržením 3 sekundy uložíte aktuální hmotnost.

O/T (nula / tára): vynulování v rozsahu ±2 % maximální váživosti; odečtení táry položené na přístroji.

Napájení: tlačítkem zapnutí/vypnutí přístroj zapnete nebo vypnete.

VI. Používání přístroje

A. Základní obsluha

Zapněte váhu tlačítkem napájení. Přístroj automaticky provede vlastní kontrolu/kalibraci a zobrazí verzi softwaru. Jakmile se zobrazí „0.00 kg“, je připraven k měření. Pokud se nula nezobrazí, stiskněte tlačítko ZERO / O/T; vynulování funguje při zatížení do ±2 % maximální váživosti.

Opatrně položte dítě na misku a stiskněte Hold/Milk Intake. Zobrazí se symbol HOLD; po ustálení hmotnosti symbol zmizí a displej zobrazí hmotnost dítěte. Při překročení váživosti včetně táry se objeví „Err“. Dalším stiskem Hold/Milk Intake funkci vypnete. Funkci HOLD lze zapnout před položením dítěte i po něm; pokud se dítě pohybuje, doporučuje se zapnout ji až po položení na misku.

B. Vyvolání uložené hodnoty

Po zvážení dítěte podržte Memory/Recall po dobu 3 sekund a hodnotu uložte. Krátkým stiskem Memory/Recall ji znovu vyvoláte.

C. Funkce příjmu mléka (Milk Intake)

Funkce umožňuje jednoduše zaznamenat množství vypitého mléka porovnáním hmotnosti dítěte před krmením a po něm.

1. Před krmením: zapněte přístroj, položte dítě na misku (příklad 5,000 kg), stiskněte Hold/Milk Intake; u HOLD se zobrazí trojúhelník. Podržte Memory/Recall po dobu 3 sekund; displej třikrát blikne a uloží hmotnost.

2. Nakrmte dítě.

3. Po krmení: znovu zapněte váhu a položte dítě na misku (příklad 5,200 kg). Podržte Hold/Milk Intake 3 sekundy. U MILK INTAKE se objeví trojúhelník a displej ukáže množství přijatého mléka (v příkladu 0,200 kg). Stiskem tlačítka se vrátíte do normálního režimu.

Obrázkový postup: hmotnost před krmením a po něm

1. Zapněte váhu. Displej zobrazí nulu.	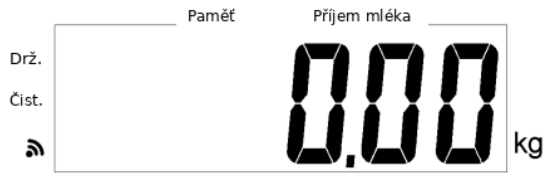
2. Položte dítě na vážicí misku. Příklad: 5,000 kg.	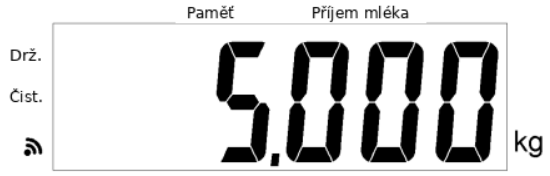
3. Stiskněte tlačítko Hold/Milk Intake. U symbolu HOLD se zobrazí trojúhelník.	
4. Podržte Memory/Recall po dobu 3 s. Displej třikrát blikne a uloží hodnotu 5,000 kg.	
5. Po nakrmení dítě znovu zvažte. Příklad: 5,200 kg.	
6. Po podržení Hold/Milk Intake na 3 s se zobrazí přijaté množství mléka: 0,200 kg.	

Pozn.: Při vážení po krmení je v příkladu celková hmotnost dítěte 5,200 kg; rozdíl činí 0,200 kg.

D. Tisk

Je-li k indikátoru připojena termotiskárna přenosovým kabelem, lze výsledky měření vytisknout.

VII. Bezdrátové připojení

Je-li instalován bezdrátový modul, může indikátor bezdrátově přenášet naměřené hodnoty.

Zapnutí Wi-Fi

1. Zapněte váhu. Podržte tlačítko O/T 3 sekundy a vstupte do nastavení.

2. Opakovaně tiskněte Hold/Milk Intake, dokud se neobjeví položka Wi-Fi; zkontrolujte stav ON/OFF. Je-li OFF, stiskněte O/T, tlačítkem Hold/Milk Intake změňte na ON a potvrďte O/T.

3. Tlačítkem Hold/Milk Intake přejděte na „End“ a stiskem O/T uložte nastavení a vraťte se do režimu vážení.

Bez trojúhelníkového symbolu: bezdrátová funkce vypnuta. Trvale svítící trojúhelník: probíhá připojování. Blikající trojúhelník: připojeno.

VIII. Nastavení přístroje

Na zapnutém přístroji podržte O/T, dokud se nezobrazí „SETUP“ a poté „A_OFF“ (první položka nabídky). Tlačítkem Hold/Milk Intake procházíte položky; O/T potvrzujete výběr nebo vstupujete do podnabídky.

Automatické vypnutí – A_OFF

Nastavení automatického vypnutí po 60, 120, 240 nebo 300 sekundách, případně vypnutí této funkce (OFF). Hodnotu vyberte tlačítkem Hold/Milk Intake a potvrďte O/T; přístroj se vrátí na „A.OFF“.

Datum a čas

Formát RRRR/MM/DD/HH:MM (24hodinový). Hold/Milk Intake: výběr další číslice. O/T: zvýšení hodnoty. Potvrzovacím tlačítkem zadání uložíte.

Identifikace váhy

Nastavení ID přístroje je určeno servisnímu technikovi; uživatel jej běžně nemění. Tlačítkem Hold/Milk Intake přepínáte NO/YES, tlačítkem O/T potvrzujete.

Bluetooth (volitelně)

Je-li instalován modul Bluetooth, lze jej zapnout nebo vypnout. Hold/Milk Intake přepíná ON/OFF, O/T potvrzuje.

Wi-Fi (volitelně)

Je-li instalován modul Wi-Fi, lze jej zapnout nebo vypnout. Hold/Milk Intake přepíná ON/OFF, O/T potvrzuje.

Test připojení Wi-Fi a nastavení aplikace Wi-Fi (volitelně)

Tyto funkce jsou určeny servisnímu technikovi a uživatel je obvykle nemění. Je-li modul Wi-Fi nainstalován, lze v příslušné nabídce přepínat NO/YES pomocí Hold/Milk Intake a potvrdit O/T.

Po dokončení nastavení přejděte tlačítkem Hold/Milk Intake na „End“ a potvrďte O/T, aby se změny použily a nastavení ukončilo.

IX. Řešení problémů

Kontrola před kontaktováním servisu

Přístroj nelze zapnout: pokud jsou baterie vybité, vyměňte je. Při napájení adaptérem ověřte jeho správné připojení k přístroji a do sítě.

Displej ukazuje „0000“ / nulový rozsah mimo toleranci: odstraňte možné RF rušení a vibrace podlahy; přemístěte váhu na stabilní, tvrdý a rovný povrch; odstraňte předměty zasahující do vážicí plošiny. Na koberci či trávníku nemusí přístroj fungovat správně. Pokud problém trvá, může být nutná opětovná kalibrace.

Kdy kontaktovat distributora Charder

Přístroj se nezapíná kvůli vadnému vypínači, přerušeným nebo poškozeným vodičům, zkratu, vadnému spoji, přepálené pojistce nebo vadnému adaptéru.

Možné poruchy indikátoru: nerovnoměrný jas LCD, rozmazané znaky, barevné šmouhy, nesprávné desetinné místo, nemožnost ukládat nebo číst data, hlášení „ERRL“ po zapnutí, nefunkční tlačítka nebo zvuková signalizace.

Chybová hlášení

Hlášení	Příčina	Postup
Lo	Nízké napětí baterií	Vyměňte baterie nebo připojte adaptér.
Err	Přetížení – celková zátěž překračuje maximální váživost	Snižte zatížení vážicí plošiny a zkuste měření znovu.
00000 (nad rozsahem)	Nulová hodnota při zapnutí překračuje kalibrační rozsah o více než +10 %.	Nutná opětovná kalibrace; kontaktujte distributora.
00000 (pod rozsahem)	Nulová hodnota při zapnutí je pod kalibračním rozsahem o více než −10 %.	Nutná opětovná kalibrace; kontaktujte distributora.
Err.E	Chyba programu / softwaru přístroje	Často způsobeno vadným tenzometrickým snímačem nebo kabeláží; kontaktujte distributora.

X. Technické parametry

Parametr	CHARDER MS5900
Váživost – varianta 15 kg, dvourozsahová	0–6 kg × 2 g; 6–15 kg × 5 g
Váživost – varianta 15 kg	0–15 kg × 5 g
Váživost – varianta 20 kg	0–10 kg × 5 g; 10–20 kg × 10 g
Přesnost	±1,5 e
OIML	Třída III
Displej	LCD 1,0 palce, 5 číslic
Celkové rozměry	670 (š) × 330 (h) × 125 (v) mm
Rozměry misky	630 (š) × 250 (h) × 70 (v) mm
Hmotnost přístroje	4,1 kg
Funkce tlačítek	Zapnutí/vypnutí, nula/tára, paměť/vyvolání, podržení/příjem mléka
Přenos dat	USB; bezdrátový modul volitelně. K síti smí připojovat pouze kvalifikovaný distributor.
Napájení	6 baterií AA / síťový adaptér
Provozní prostředí	0 až +40 °C; relativní vlhkost 15–85 %; tlak 700–1060 hPa
Standardní příslušenství	Návod k použití 1×; napájecí adaptér 1×
Volitelné příslušenství	Výškoměr, termotiskárna, přepravní taška

Varování: Přístroj je kompatibilní pouze s níže uvedenými napájecími adaptéry.

Napětí	Výkres / označení	Schválený typ / model	Provedení
12 V / 1 A	CD-AD-00043	UES12LCP-120100SPA	US
12 V / 1 A	CD-AD-00043	UES12LCP-120100SPA	EU

Napětí	Výkres / označení	Schválený typ / model	Provedení
12 V / 1 A	CD-AD-00043	UES12LCP-120100SPA	UK
12 V / 1 A	CD-AD-00043	UES12LCP-120100SPA	AU

Poznámky

Prostor pro vlastní záznamy.

_____

_____

_____

XI. Prohlášení o shodě

Výrobek byl vyroben v souladu s harmonizovanými evropskými normami a příslušnými požadavky následujících právních předpisů:

• Nařízení (EU) 2017/745 o zdravotnických prostředcích.

• Směrnice 2014/31/EU o vahách s neautomatickou činností (pouze modely OIML).

• Směrnice RoHS 2011/65/EU a směrnice v přenesené pravomoci (EU) 2015/863.

• Směrnice 2014/53/EU o rádiových zařízeních (pokud se používá bezdrátový modul).

Pravidla FCC, část 15: zařízení nesmí způsobovat škodlivé rušení a musí přijmout jakékoli přijaté rušení, včetně takového, které může způsobit nežádoucí provoz. Příslušná označení naleznete na štítku přístroje a v samostatném dokumentu.

Zplnomocněný zástupce v EU: Obelis s.a., Bd. Général Wahis 53, B-1030 Brusel, Belgie.

Výrobce: Charder Electronic Co., Ltd., No. 103, Guozhong Rd., Dali Dist., Taichung City 41262, Tchaj-wan.

Identifikace dokumentu: CD-IN-1407 [16255J], 10/2024.

Překlad originálního anglického návodu. Pro závazné informace o certifikaci a schválených variantách výrobku je rozhodující označení konkrétního přístroje a dokumentace výrobce.